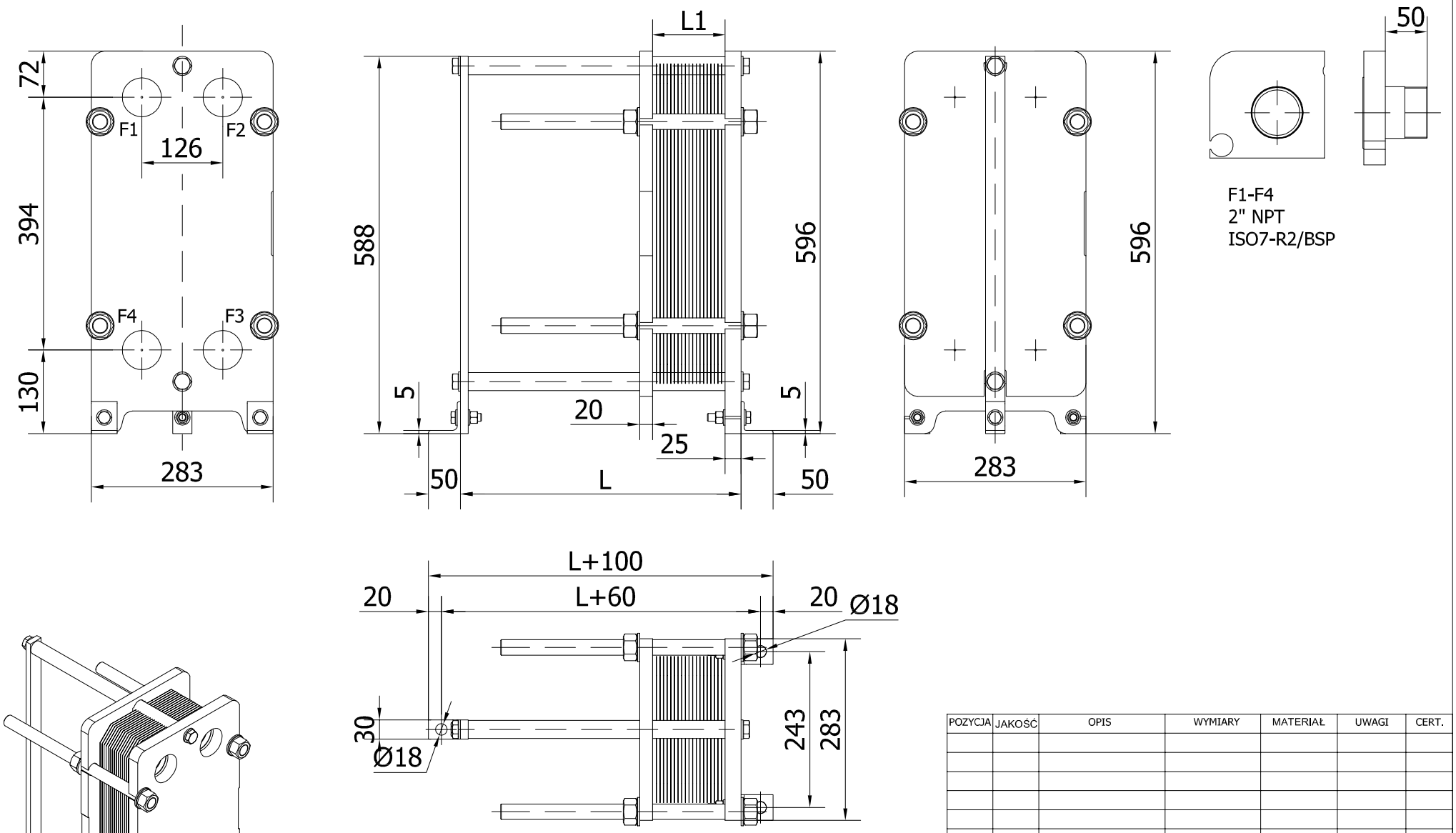

POZYCJA	JAKOŚĆ	OPIS	WYMIARY	MATERIAŁ	UWAGI	CERT.

Wymiary bez tolerancji: ISO 2768-m	Zaprojektowano przez: newHEAT	Zaakceptowane przez: newHEAT	Numer rewizji: 0	Tekst rewizji:
ISO projektion	newHEAT		Opis: HT20-G16 400-600 MM	
	04-275 Waszawa ul. Chłopickiego 50 NIP 524-287-34-21		Data rewizji: 2018	Zrewidowano: newHEAT
			Nr. rysunku: HT20-G16 L400-600	Arkusz 1 /1