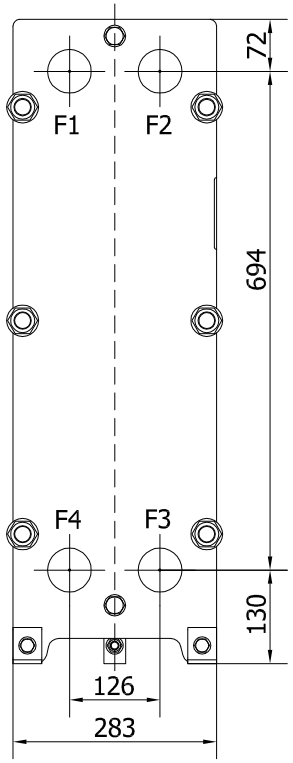

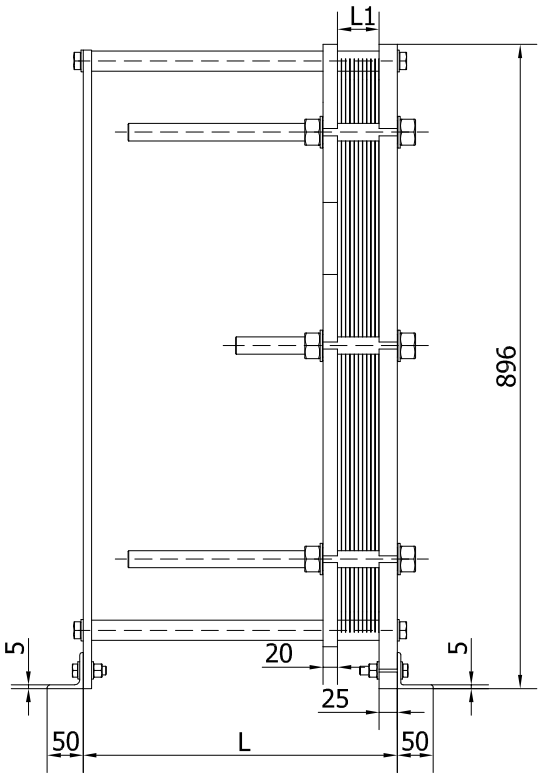

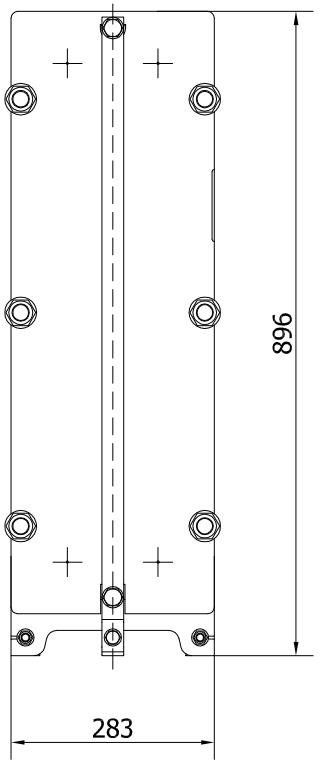

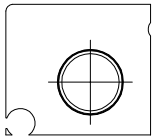

F1-F4
2" NPT
ISO7-R2/BSP

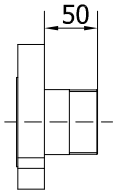

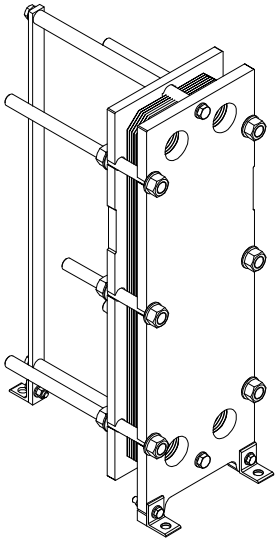

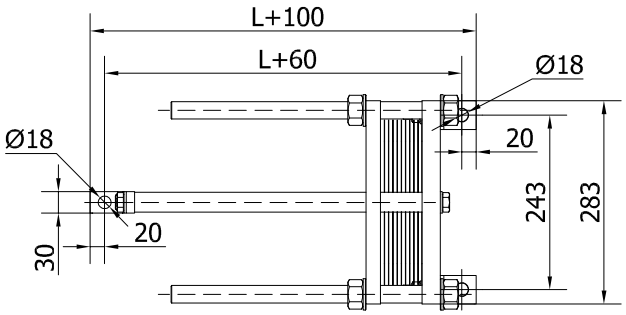

POZYCJA	JAKOŚĆ	OPIS	WYMIARY	MATERIAŁ	UWAGI	CERT.

Wymiary bez tolerancji: ISO 2768-m	Zaprojektowano przez: newHEAT	Zaakceptowane przez: newHEAT	Numer rewizji: 0	Tekst rewizji:
ISO projektion	newHEAT	Opis: HT21-G16 LENGTH 400-600 MM		
	03-289 Waszawa ul. Ostródzka 245B/12B NIP 524-287-34-21	Data rewizji: ??-??-2018	Zrewidowano: newHEAT	Nr. rysunku: HT21-G16 L400-600mm
				Arkusz 1 /1